6888 Kugelhahn Firesafe-Griff mit/ohne Trennstelle

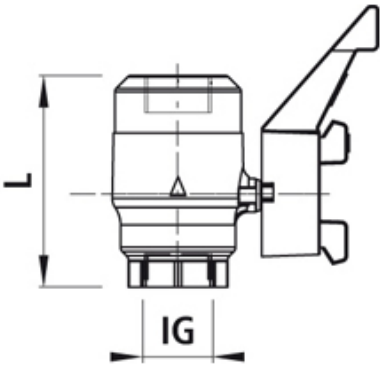

Technische Informationen

	IG	Option	L	kg	NPK-Nr.	Verfügbarkeit
6888025000	1"	.	110	1.650	.	Ab Lager
6888032000	1¼"	.	135	3.250	.	Ab Lager
6888040000	1½"	.	135	3.150	.	Ab Lager
6888050000	2"	.	150	4.150	.	Ab Lager
6888025010	1"	x	90	1.250	.	Ab Lager
6888032010	1¼"	x	125	2.850	.	Ab Lager
6888040010	1½"	x	125	2.750	.	Ab Lager
6888050010	2"	x	140	3.750	.	Ab Lager

Anwendung

Die Kugelhahnen sind für den Einsatz in Gasleitungen aller Art konzipiert.
Durch die Verformungsfestigkeit weist der Kugelhahn auch nach lägerem betätigungsfreiem Zeitraum eine garantiert leichtgängige Bedienung aus.
Zudem sind die Kugelhähne absolut dicht und werden deshalb im Anlage- sowie Leitungsbau gerne eingesetzt.
Der Kugelhahn kann auch mit einem eingebauten Isolierstück als Trennstelle ausgeliefert werden.
Bis zur NW 50 ist der Griff auch in der Version "Firesafe" aus- oder nachrüstbar wo bei einer Umgebungstemperatur von ca. 70°C der Kugelhahn selbständig schliesst.
Druckstufen Standard
DN 50 - DN 150 Flanschen PN 16
DN 200 und grösser PN 10 oder PN 16 je nach Kundenwunsch lieferbar.

Ausführung

Wahlweise mit intergriertem Isolierstück lieferbar.
Für Gas bis 5 bar und Temp. von -20°C bis 60°C

Werkstoff

- Gehäuse: Stahl S355J2G4
- Schaltwelle: Messing (bis DN 50)
- Kugel: Messing poliert bis DN 50, Stahl hartverchromt ab DN 65
- Dichtung: Perbunan (DIN 3535 T1/DIN EN 549)
- Lackierung "Gasgelb" RAL 1021

Einbau und Montage

Kugelhahn mit Innen-Gewinde oder Flanschverbindung erhältlich.

Achtung

Option: x = Kugelhahn ohne elektrische Trennstelle