## iFIT-Schallschutz mit Gummiunterlage für Armaturenanschlüsse

16/20 Gummiunterlage
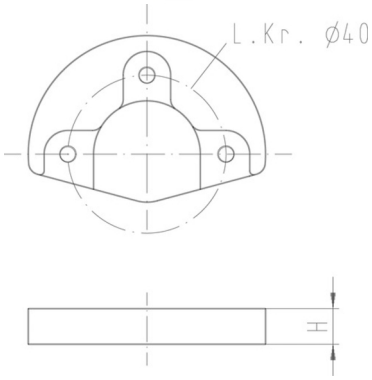
| Orig. Nr. | H mm | Gewicht kg | NPK-Nr. | Stück | Stück | | CHF Stück |
|---|---|---|---|---|---|---|---|
| 762101033 | 11 | 0.01 | 331.414 | 1 | 10 | 32106-0104 | 2.30 |