GEBERIT

GIS Wandbidet-Element

Verwendungszweck:
- Zum Einbau in eine GIS Vor- oder Trennwand
- Zur Montage von handelsüblichen Bidet-Keramiken

Beschreibung:
- MeplaFix Adapter, vormontiert

Lieferumfang:
- 2 MeplaFix Wasseranschlüsse R 1/2"
- 2 MeplaFix Adapter, ø 20 mm
- Sifon-Anschlusswinkel ø 56 mm
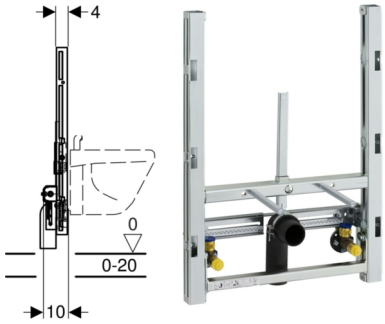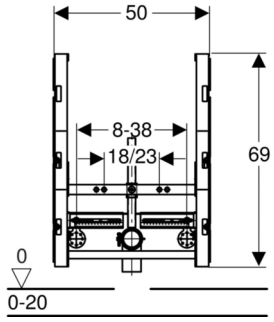
Orig. Nr.	Gewicht kg	NPK-Nr.	Stück	Stück		CHF Stück
461531001	9.38	222.514	1	24	32402-0057	250.40