GEBERIT

GIS Urinal-Element Universal, sichtbare Urinalsteuerung, Typ 112/130

Verwendungszwecke:
Zum Einbau in Geberit GIS Tragsysteme für Vorwände, Trennwände oder frei stehende Wände
Zur Montage von Urinalen
Zum Einbau von Geberit Urinalsteuerungen (ab Baujahr 2009)
Für Fussbodenaufbauten 0–20 cm

Eigenschaften:
Rahmen verzinkt
Rahmen mit vier Schnellbefestigungen
Im Geberit GIS Tragwerk stufenlos höhenverstellbar
Universelles Unterputzgehäuse für Geberit Urinalsteuerungen
Anschlussklemme für Elektroanschluss im Unterputzgehäuse
Wasseranschluss rechts am Unterputzgehäuse
Absperrventil mit Drossel, vormontiert
Mit eingebautem Leerrohr zum Spülen der Leitung
Bauschutz für Serviceöffnung 10.5 x 10.5 cm werkzeuglos ablängbar
Spülschlauch biegbar
Spülschlauch mit Führung zum Verhindern von stehendem Wasser
Befestigung für Zulauf ø 32 mm höhenverstellbar
Befestigung für Anschlussbogen höhenverstellbar und schallgedämmt
Urinalbefestigungen M8, breiten- und höhenverstellbar
Traversen mit Mittenmarkierung, werkzeuglos verstellbar
Zusätzliche Befestigung für Urinal mit Zubehör möglich
Mit Zubehör auf Urinale mit Sprühkopf umrüstbar

Lieferumfang:
Anschlusswinkel R 1/2"
Bauschutz mit Deckel
Schutzstopfen
2 Gewindestangen M8
Befestigungsmaterial

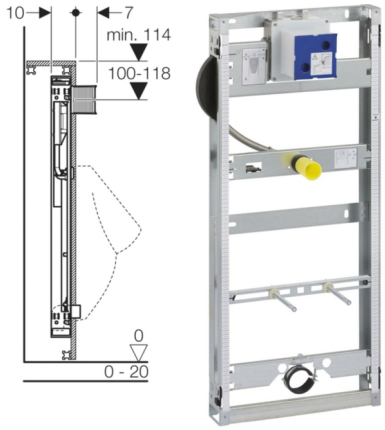

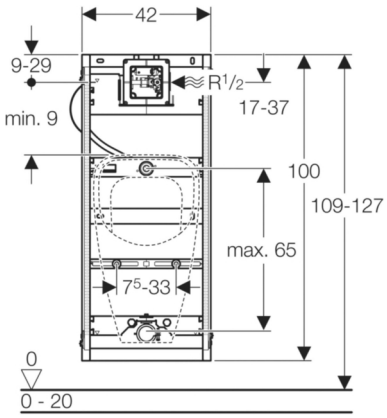

Orig. Nr.	B cm	H cm	T cm	Gewicht kg	NPK-Nr.	Stück	Stück		CHF Stück
461624001	42	109-127	10	6.1	222.414	1	14	32402-0145	357.70